700 Action/Blitz del 2 (av2)

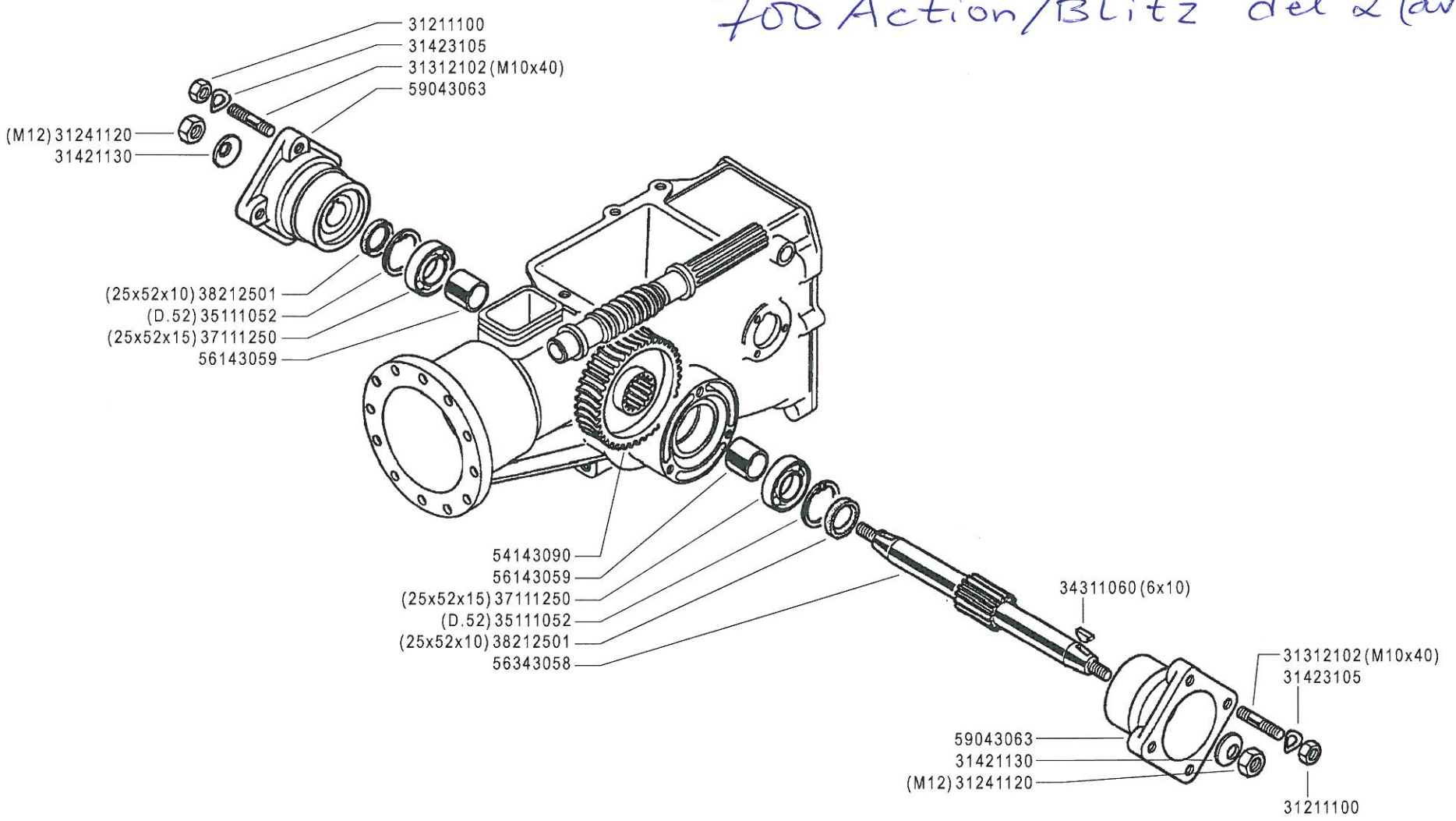

BCS	700 BLITZ serie 06	**ASSE RUOTE (710-720)** WHEEL AXLE / ESSIEU ROUES EJE RUEDAS / RÄDACHSE	DALLA MACCHINA FROM THE MACHINE DE LA MACHINE DE LA MAQUINA AB DER MASCHINE N.		**G01**	Rev. 0
				720 blz (750162) **710 blz (749243)**	01/2006	2ENNE

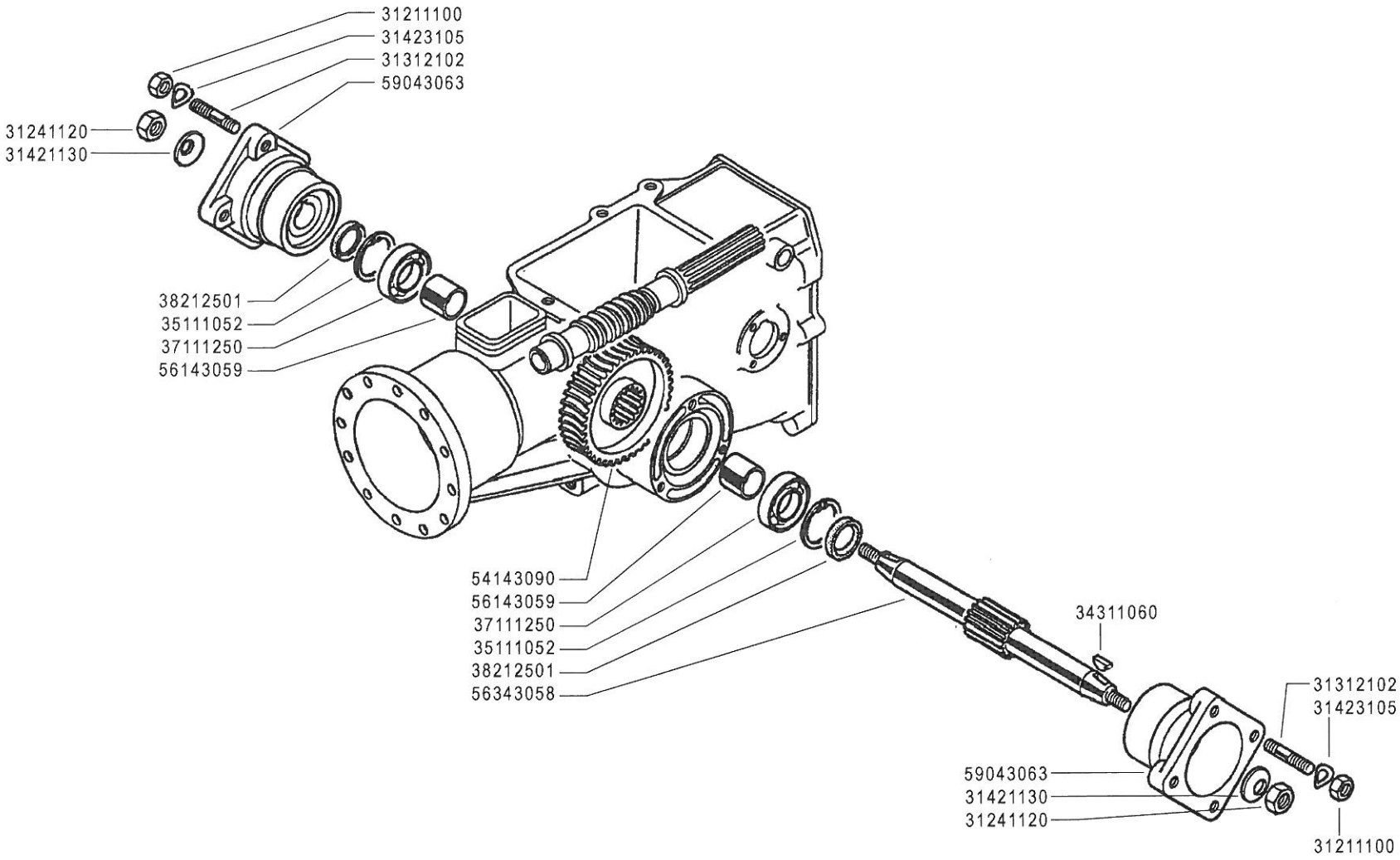

BCS 700 BLITZ serie 06 ACTION ★

ASSE RUOTE
(710-720)

WHEELS AXLE

EJE RUEDAS

ESSIEU ROUES

RÄDACHSE

DALLA MACCHINA
FROM THE MACHINE
DE LA MACHINE
DE LA MAQUINA
AB DER MASCHINE

★N.

AGGIORNAMENTO
REVISION
MISE A JOUR
APLAZAMIENTO
ANPASSUNG

G01 Rev. 1

11/2006

2ENNE

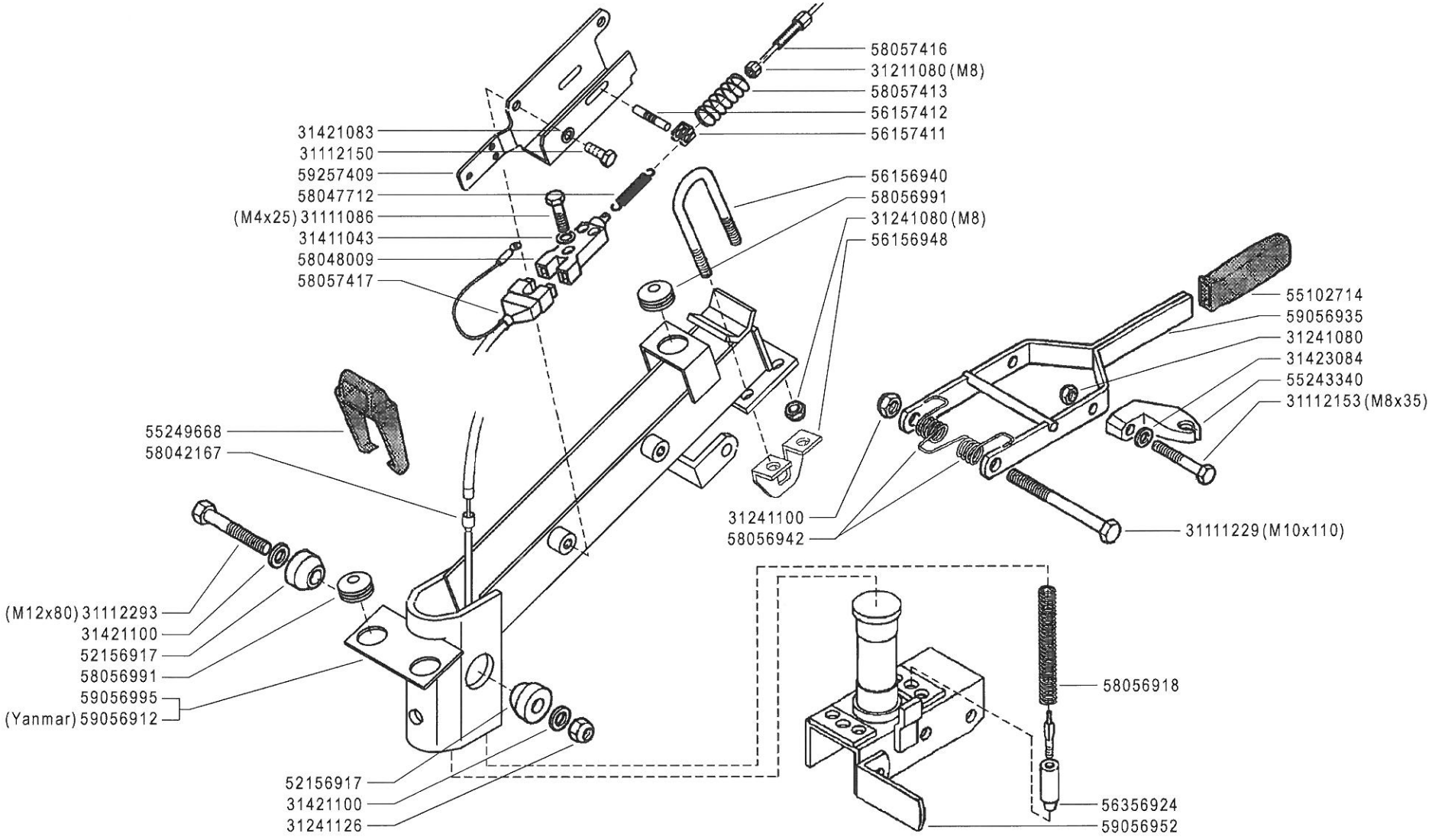

BCS 700 BLITZ serie 06

PIANTONE (720-730)

STEERING COLUMN | COLUMNA | PLANTON | LENKSÄULE

DALLA MACCHINA
FROM THE MACHINE
DE LA MACHINE
DE LA MAQUINA
AB DER MASCHINE

N.

730 blz (749283)
720 blz (750162)

H02 Rev. 0

01/2006

2ENNE

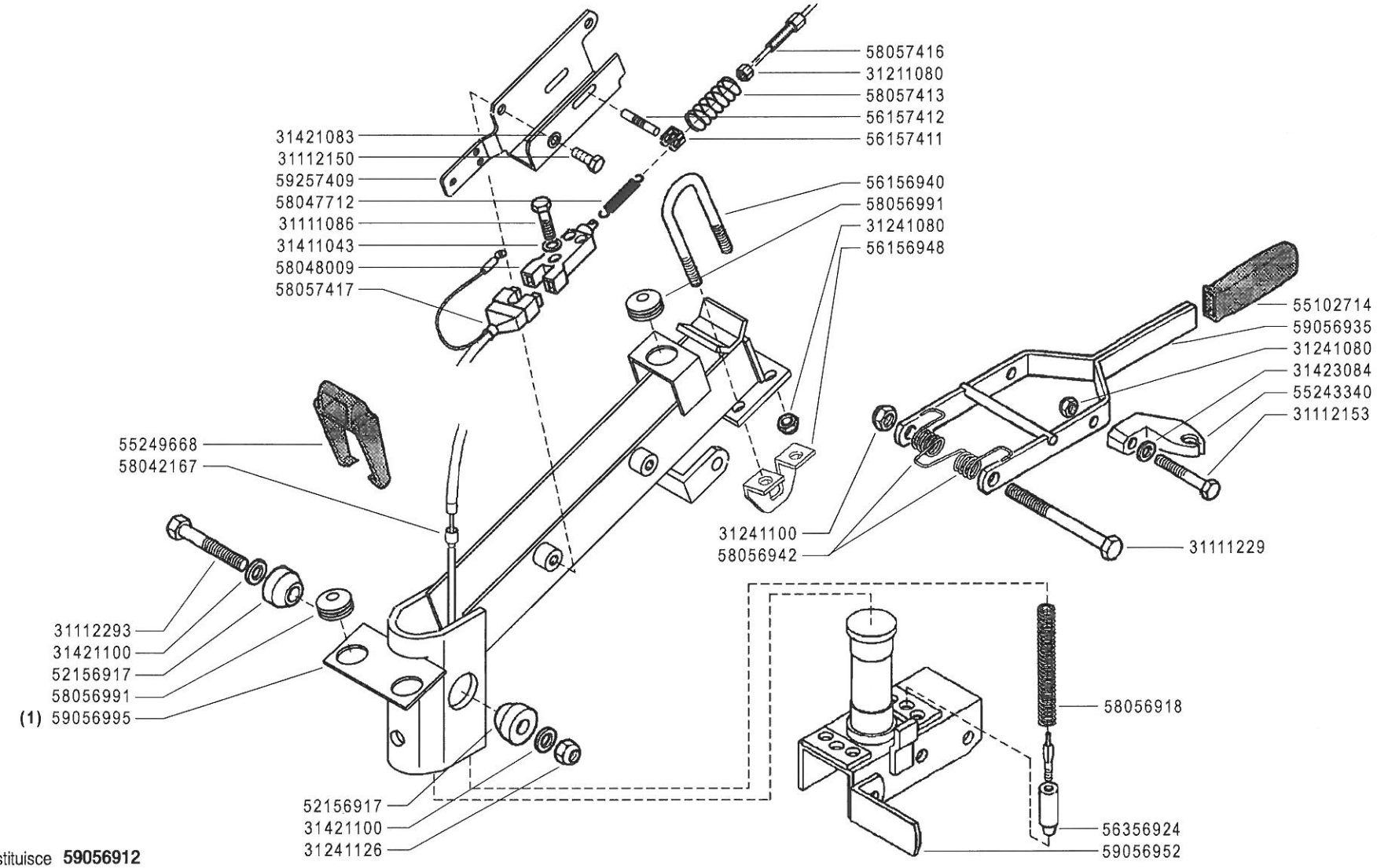

(1) sostituisce **59056912**

BCS	700 BLITZ serie 06 ACTION ★	**PIANTONE (720-730)**	DALLA MACCHINA FROM THE MACHINE DE LA MACHINE DE LA MAQUINA AB DER MASCHINE	AGGIORNAMENTO REVISION MISE A JOUR APLAZAMIENTO ANPASSUNG	**H02** Rev. 1
		STEERING COLUMN COLUMNA PLANTON LENKSÄULE	★N.		11/2006

2ENNE

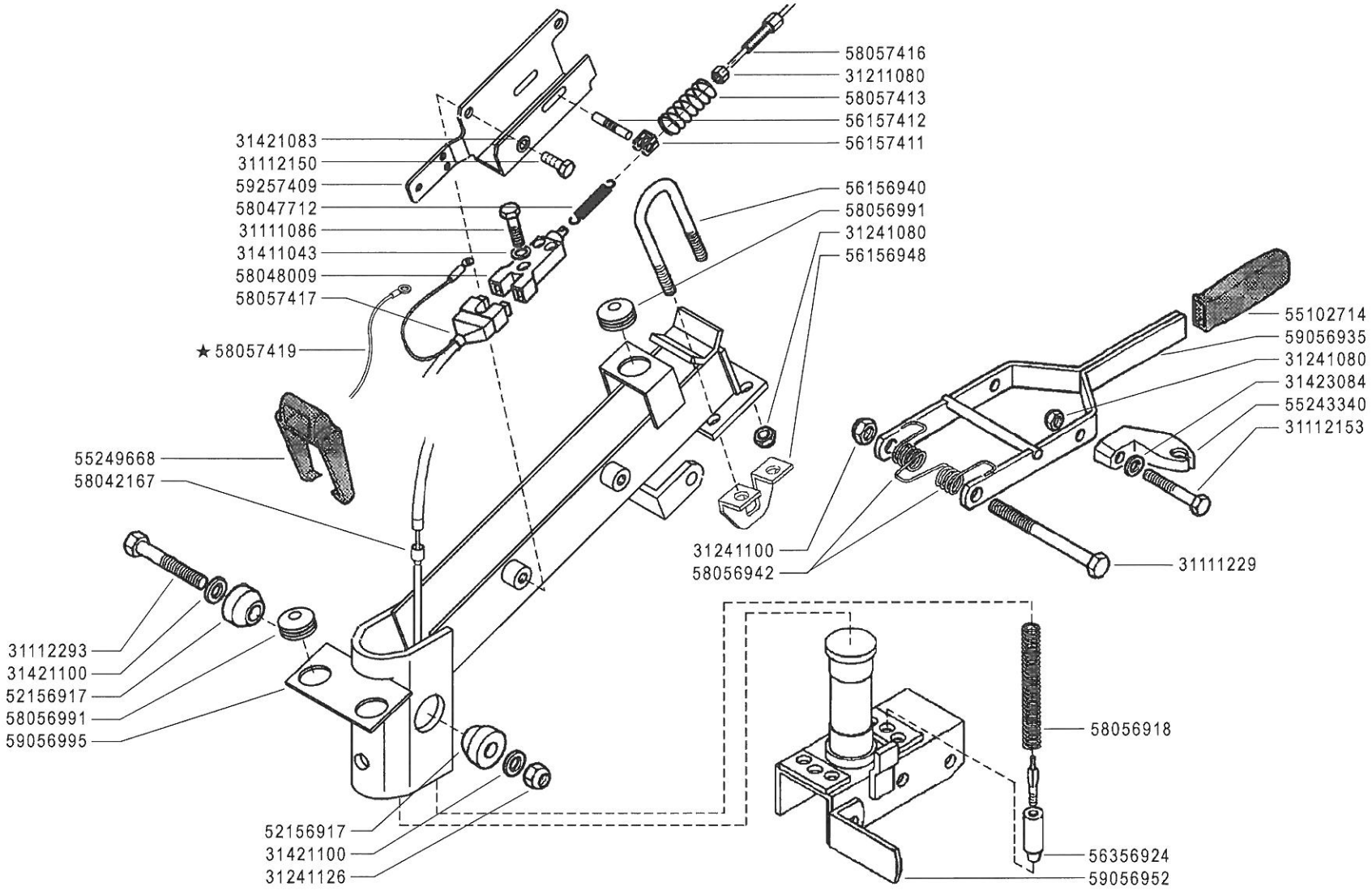

BCS 700 ACTION

PIANTONE (720-730)

STEERING COLUMN | PLANTON
COLUMNA | LENKSÄULE

DALLA MACCHINA
FROM THE MACHINE
DE LA MACHINE
DE LA MAQUINA
AB DER MASCHINE

★N. 794196

H02 Rev. 2

06/2007

2ENNE

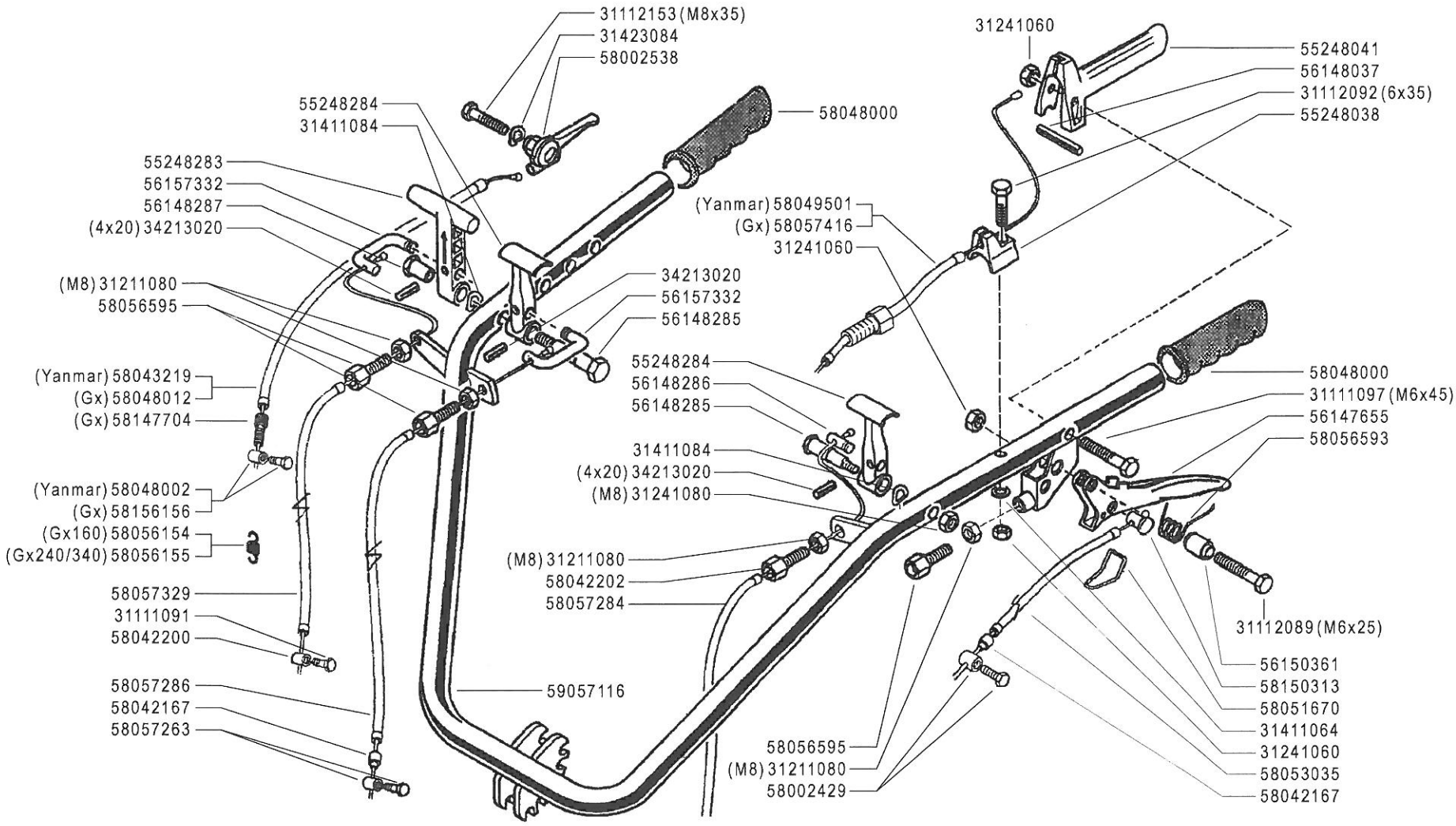

BCS	700 BLITZ serie 06	**MANUBRIO (720-730)** HANDLEBAR / MANILLAR / MANCHERON / LENKER	DALLA MACCHINA FROM THE MACHINE DE LA MACHINE DE LA MAQUINA AB DER MASCHINE N.	730 blz (749283) 720 blz (750162)	I02	Rev. 0
					01/2006	2ENNE

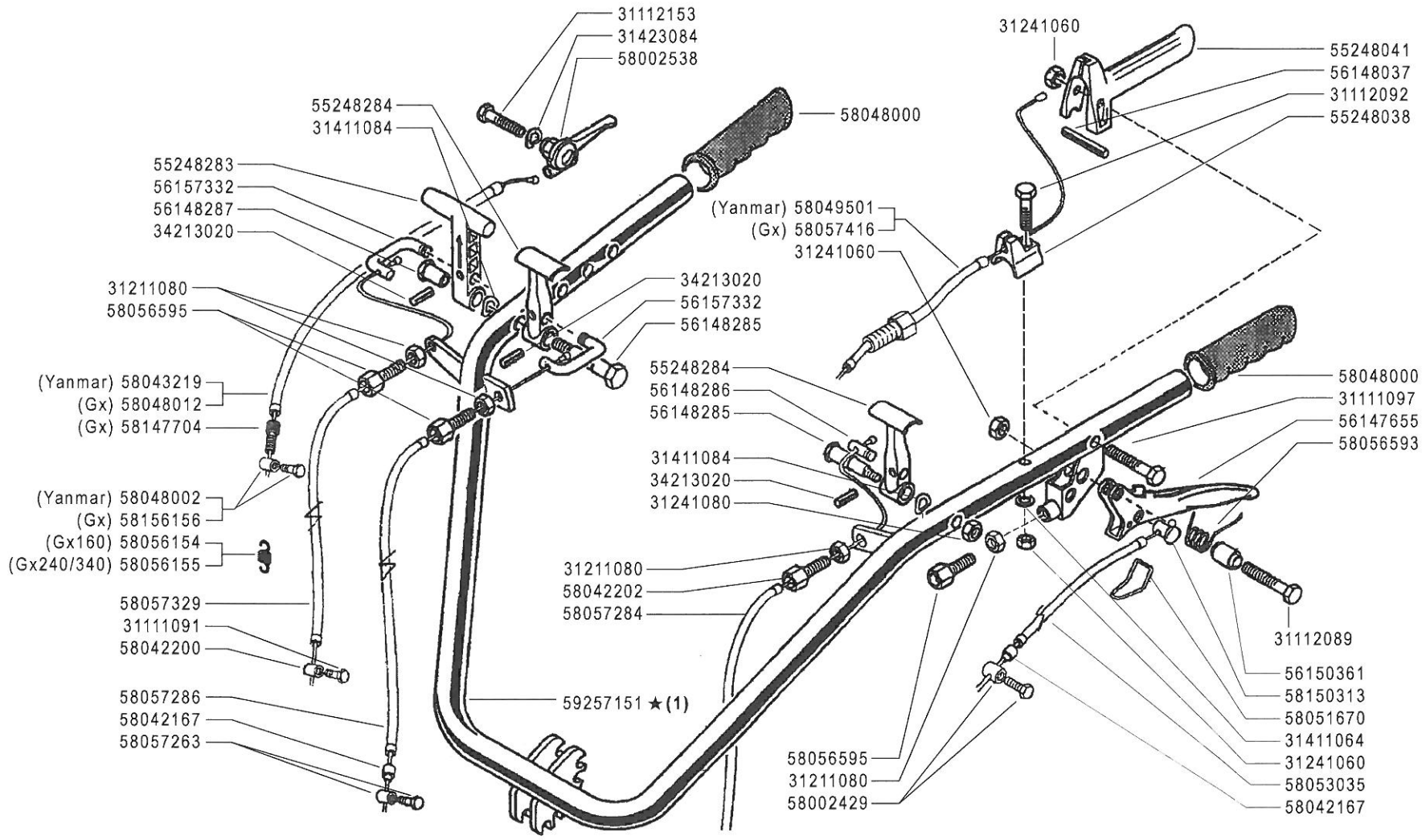

(1) sostituisce **59057116**

BCS

700 BLITZ serie 06 ACTION ★

MANUBRIO (720-730)

HANDLEBAR | MANCHERON

MANILLAR | LENKER

DALLA MACCHINA
FROM THE MACHINE
DE LA MACHINE
DE LA MAQUINA
AB DER MASCHINE

★ N.

AGGIORNAMENTO
REVISION
MISE A JOUR
APLAZAMIENTO
ANPASSUNG

I02 | Rev. 1

11/2006

2ENNE

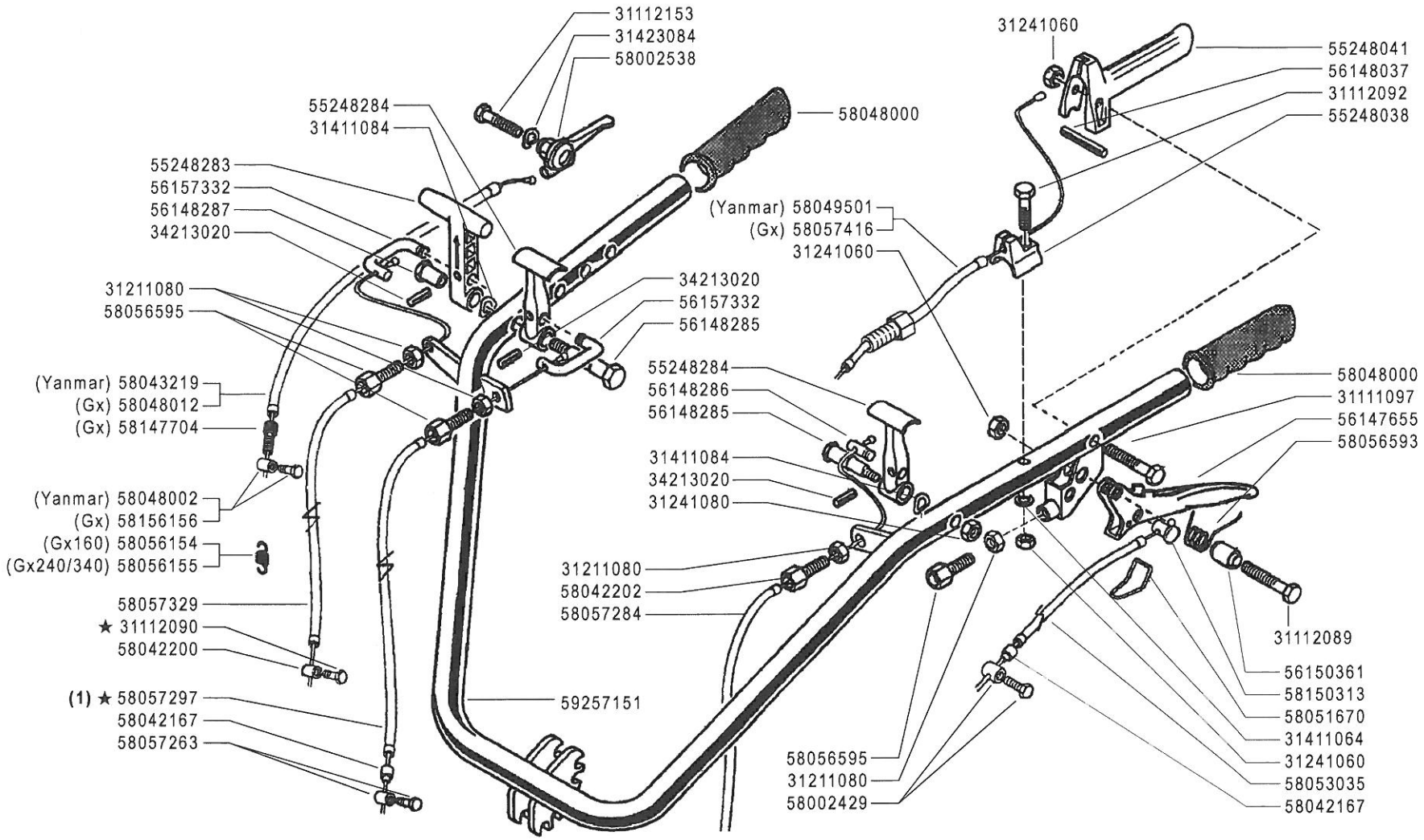

(1) sostituisce **58057286**

BCS 700 ACTION

MANUBRIO (720-730)

HANDLEBAR | MANCHERON

MANILLAR | LENKER

DALLA MACCHINA
FROM THE MACHINE
DE LA MACHINE
DE LA MAQUINA
AB DER MASCHINE
★N.

AGGIORNAMENTO
REVISION
MISE A JOUR
APLAZAMIENTO
ANPASSUNG

I02 Rev. 2

06/2007

2ENNE

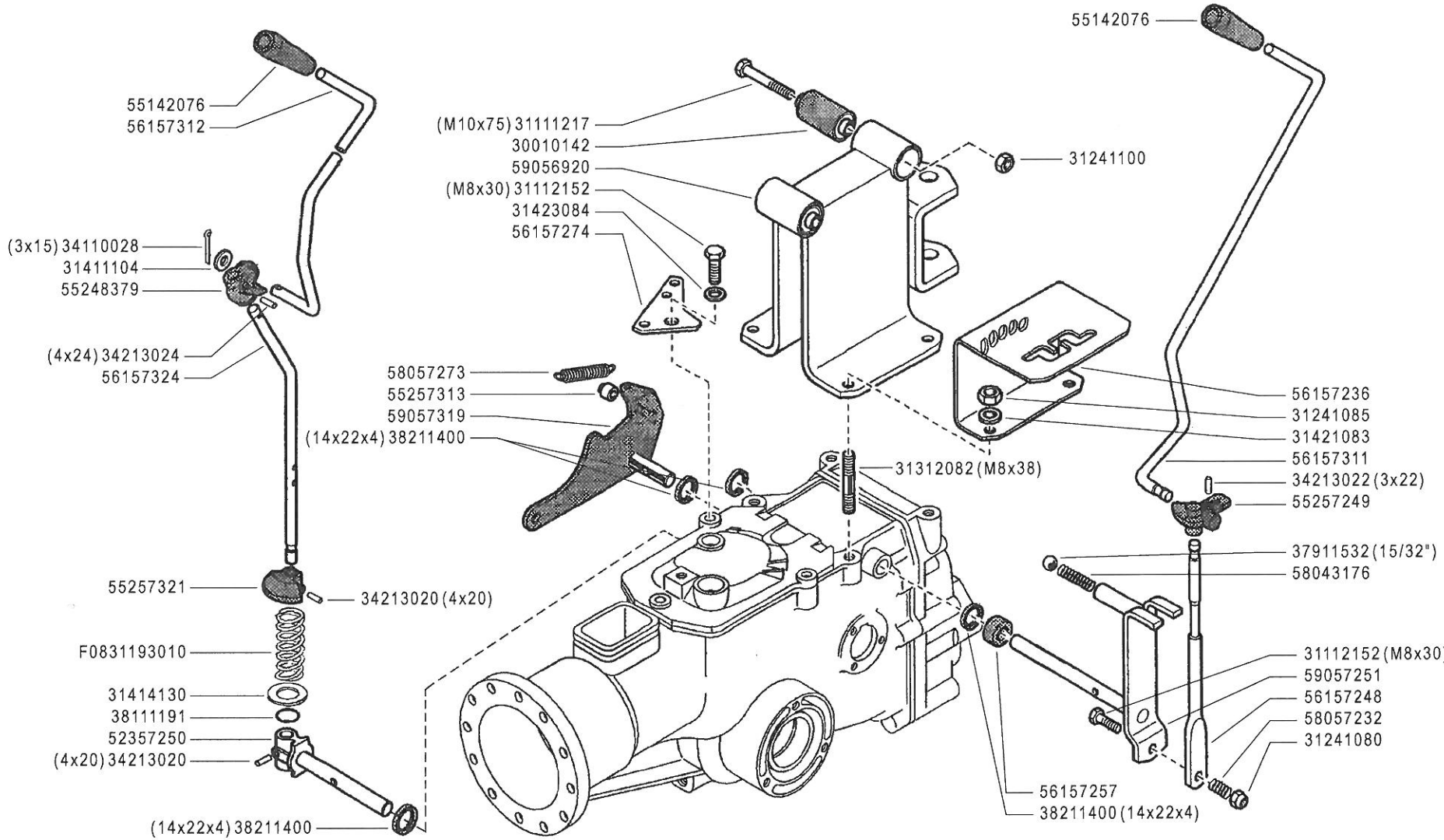

BCS 700 BLITZ serie 06

COMANDI (720-730)

CONTROLS — COMMANDES

MANDOS — ANTRIEBE

DALLA MACCHINA
FROM THE MACHINE
DE LA MACHINE
DE LA MAQUINA
AB DER MASCHINE

N.

730 blz (749283)
720 blz (750162)

J02 — Rev. 0

01/2006

2ENNE

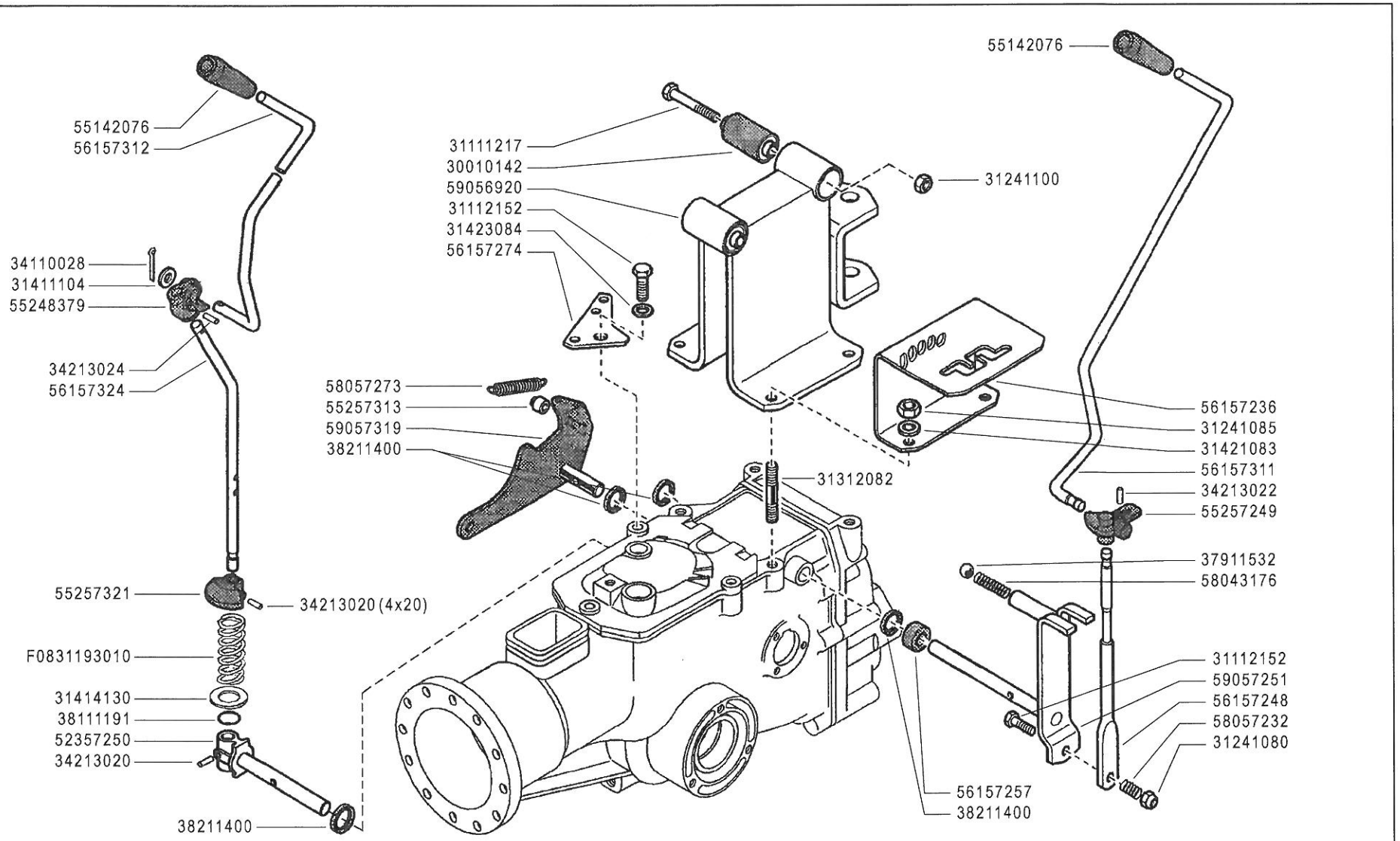

BCS 700 BLITZ serie 06 ACTION ★

COMANDI (720-730)

CONTROLS — COMMANDES

MANDOS — ANTRIEBE

DALLA MACCHINA
FROM THE MACHINE
DE LA MACHINE
DE LA MAQUINA
AB DER MASCHINE

★N.

AGGIORNAMENTO	J02
REVISION	Rev. 1
MISE A JOUR	
APLAZAMIENTO	11/2006
ANPASSUNG	

2ENNE

	A	B	C	D
3.50 - 8"	391.13502	394.13502	580.43250	922.43686 (Kg.10)
4.00 - 8"	391.14008	394.14008	580.43250	922.43686 (Kg.10)
4.0 - 10"	391.14010	394.14010	580.48330	922.48715 (Kg.15)
5.0 - 10"	391.15010	394.15010	580.48330	922.48715 (Kg.15)
5.00 - 12"	391.15012	394.15012	580.44804	922.48720 (Kg.34)

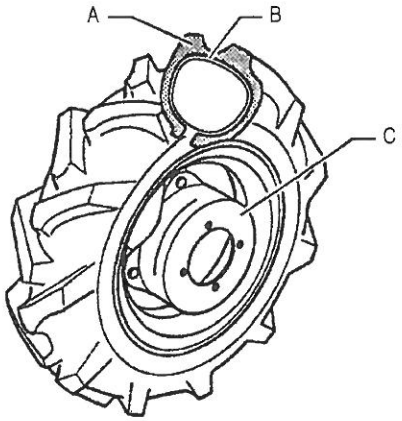

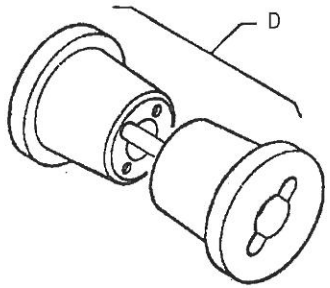

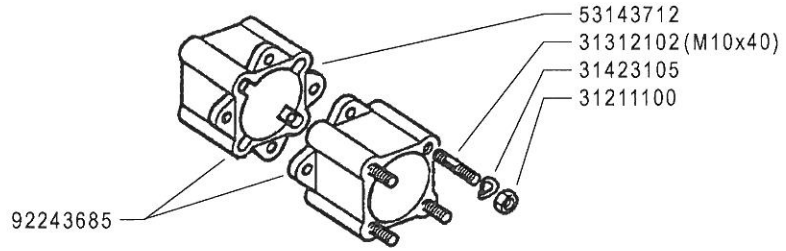

BCS 700 BLITZ serie 06

RUOTE

WHEELS | ROUES

RUEDAS | RÄDER

DALLA MACCHINA
FROM THE MACHINE
DE LA MACHINE
DE LA MAQUINA
AB DER MASCHINE

N.

730 blz (749283)
720 blz (750162)
710 blz (749243)

K01 Rev. 0

01/2006

2ENNE

	A	B	C	D
3.50 - 8"	39113502	39413502	58043250	92243686 (Kg.10)
4.00 - 8"	39114008	39414008	58043250	92243686 (Kg.10)
4.0 - 10"	39114010	39414010	58048330	92248715 (Kg.15)
5.0 - 10"	39115010	39415010	58048330	92248715 (Kg.15)
5.00 - 12"	39115012	39415012	58044804	92248720 (Kg.34)

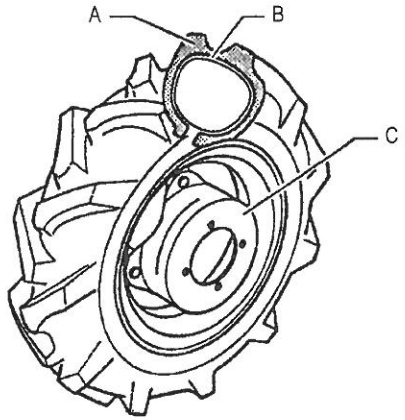

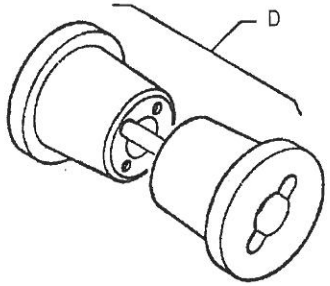

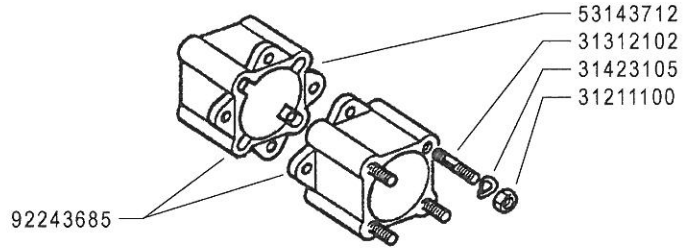

BCS 700 BLITZ serie 06 ACTION ★

RUOTE

WHEELS — ROUES

RUEDAS — RÄDER

DALLA MACCHINA
FROM THE MACHINE
DE LA MACHINE
DE LA MAQUINA
AB DER MASCHINE

★N.

AGGIORNAMENTO
REVISION
MISE A JOUR
APLAZAMIENTO
ANPASSUNG

K01 — Rev. 1

11/2006

2ENNE

	A	B	C	D
3.50 - 8"	39113502	39413502	58043250	92243686 (Kg.10)
4.00 - 8"	39114008	39414008	58043250	92243686 (Kg.10)
4.0 - 10"	39114010	39414010	58048330	92248715 (Kg.15)
★ 4.0 - 10"	39114010	39414010	58057837 (FIX)	/
5.0 - 10"	39115010	39415010	58048330	92248715 (Kg.15)
★ 5.0 - 10"	39115010	39415010	58057837 (FIX)	/
5.00 - 12"	39115012	39415012	58044804	92248720 (Kg.34)

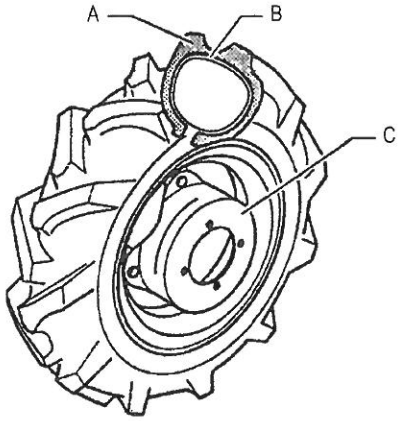

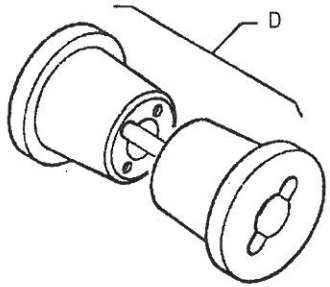

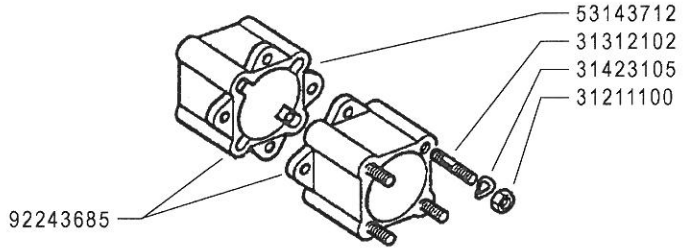

BCS 700 ACTION

RUOTE

WHEELS ROUES

RUEDAS RÄDER

DALLA MACCHINA
FROM THE MACHINE
DE LA MACHINE
DE LA MAQUINA
AB DER MASCHINE

★N.

AGGIORNAMENTO	K01	Rev. 2
REVISION		
MISE A JOUR		
APLAZAMIENTO		
ANPASSUNG	01/2008	

2ENNE

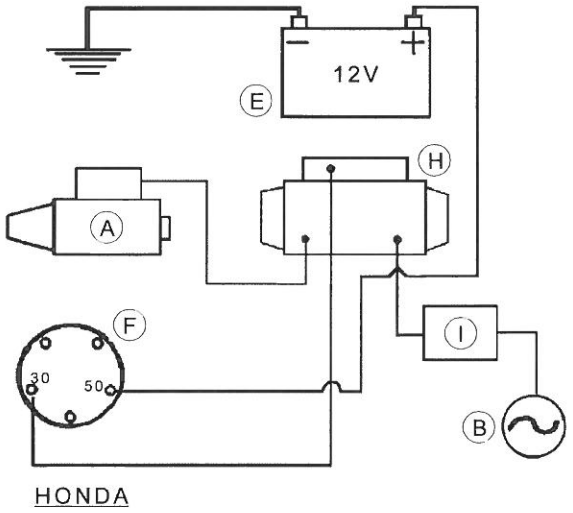

HONDA

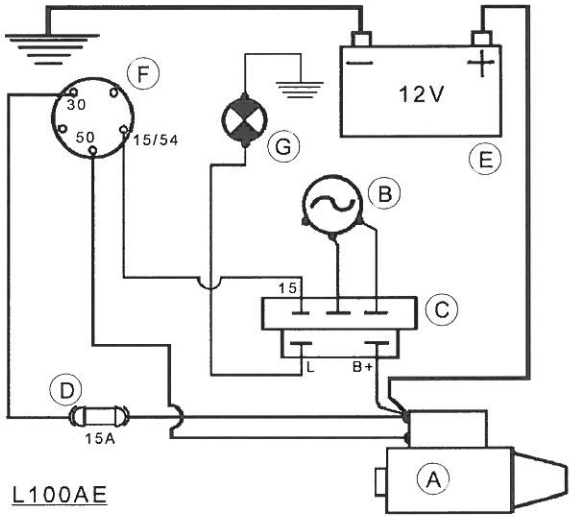

L100AE

A	B	C	D
MOTORINO D'AVVIAMENTO	GENERATORE	REGOLATORE	FUSIBILI
STARTER	GENERATOR	REGULATOR	FUSES
DÉMARREUR	GÉNÉRATEUR	RÉGULATEUR	FUSIBLES
MOT. DE ARRANQUE	GENERADOR	REGULADOR	FUSIBLES
ANLASSMOTOR	GENERATOR	REGLER	SCHMELZSICHERUNGEN

E	F	G	H	I
BATTERIA	INTERRUTTORE	SPIA CARICA BATTERIA	SOLENOIDE	DIODO
BATTERY	SWITCH	BATTERY LONG WARN. LIGHT	SOLENOID	DIODE
BATTERIE	INTERRUPTEUR	TEMOIN CHARG. BATTERIE	SOLÉNOÏDE	DIODE
BATERIA	INTERRUPTOR	LUZ CARGA BATERIA	SOLENOIDE	DIODO
BATTERIE	SCHALTER	BATTERIELADUNG KTRL. LAMPE	SOLENOID	DIODE

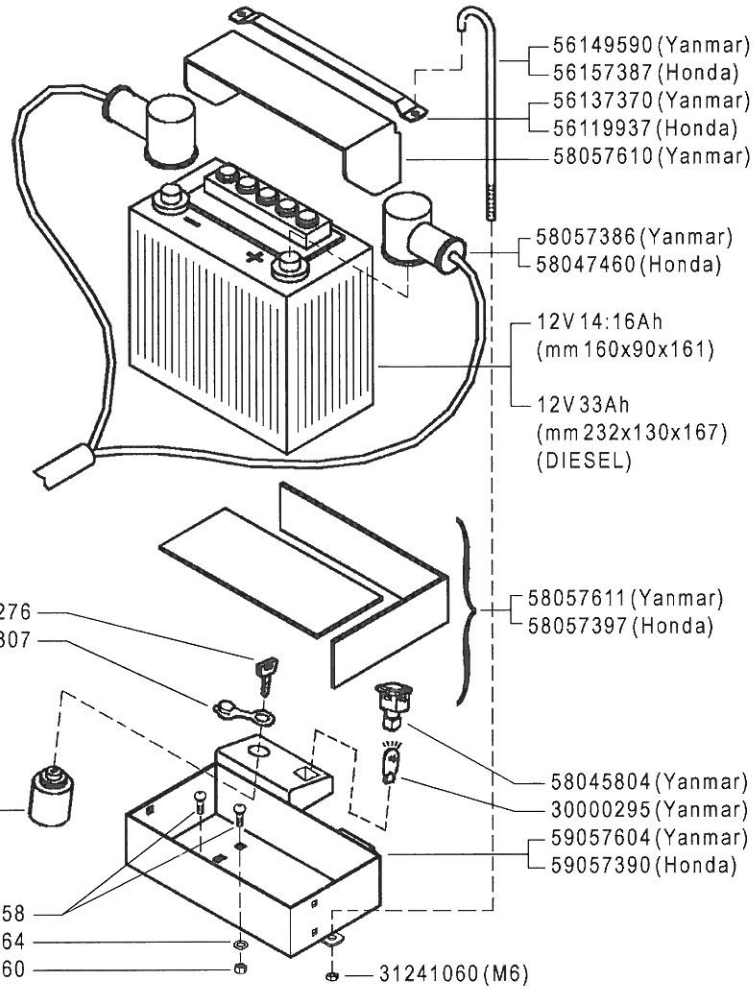

BCS 700 BLITZ serie 06

AVVIAMENTO ELETTRICO (720-730)

ELECTRIC STARTER | DÉMARRAGE ELECTRIQUE

ARRANQUE ELECTRICO | ELEKTROSTART

DALLA MACCHINA
FROM THE MACHINE
DE LA MACHINE
DE LA MAQUINA
AB DER MASCHINE

N.

730 blz (749283)
720 blz (750162)

L01 | Rev. 0

01/2006

2ENNE

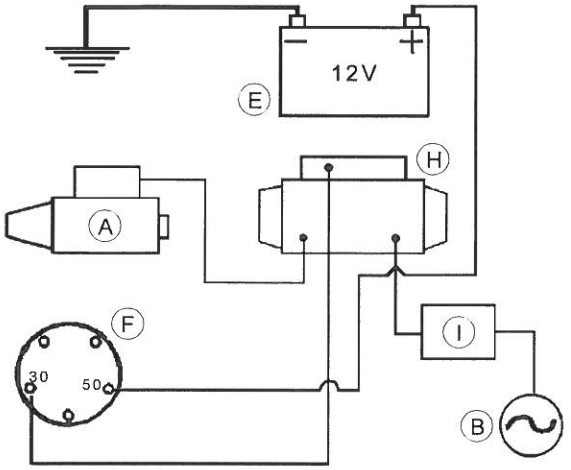

HONDA

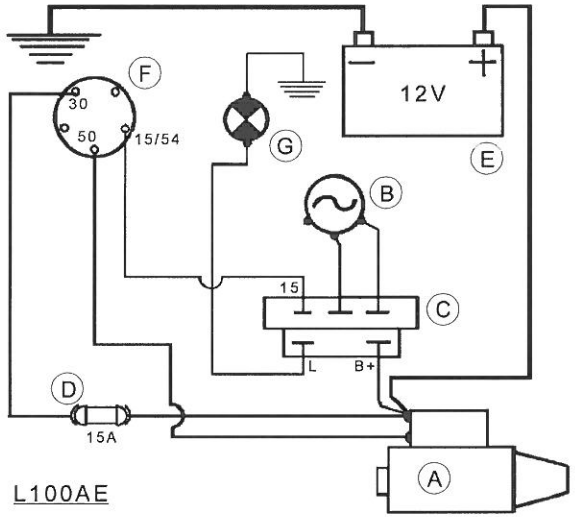

L100AE

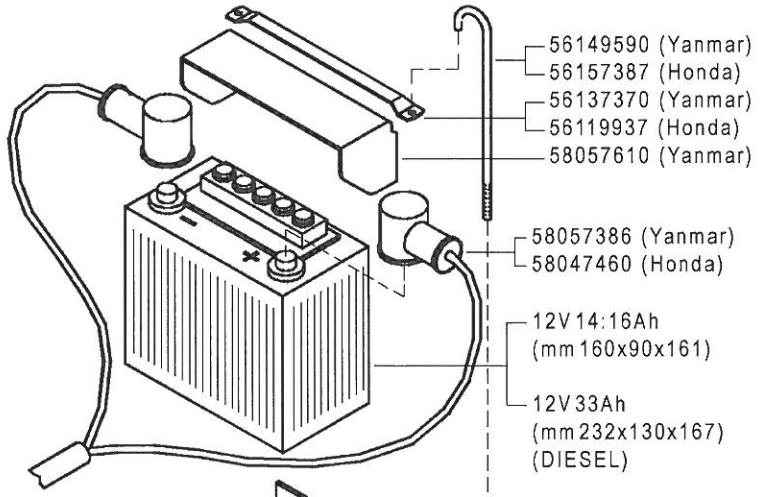

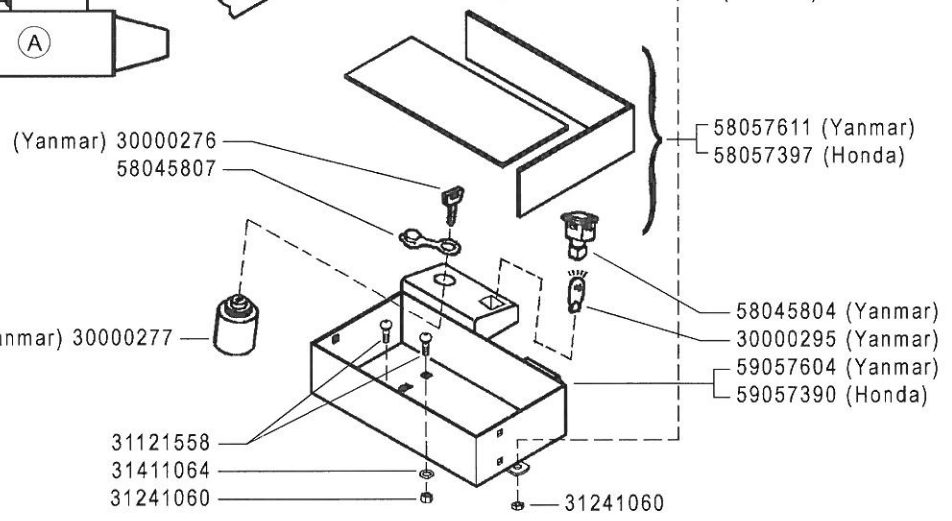

A	B	C	D
MOTORINO D'AVVIAMENTO	GENERATORE	REGOLATORE	FUSIBILI
STARTER	GENERATOR	REGULATOR	FUSES
DÉMARREUR	GÉNÉRATEUR	RÉGULATEUR	FUSIBLES
MOT. DE ARRANQUE	GENERADOR	REGULADOR	FUSIBLES
ANLASSMOTOR	GENERATOR	REGLER	SCHMELZSICHERUNGEN

E	F	G	H	I
BATTERIA	INTERRUTTORE	SPIA CARICA BATTERIA	SOLENOIDE	DIODO
BATTERY	SWITCH	BATTERY LONG WARN. LIGHT	SOLENOID	DIODE
BATTERIE	INTERRUPTEUR	TEMOIN CHARG. BATTERIE	SOLÉNOÏDE	DIODE
BATERIA	INTERRUPTOR	LUZ CARGA BATERIA	SOLENOIDE	DIODO
BATTERIE	SCHALTER	BATTERIELADUNG KTRL. LAMPE	SOLENOID	DIODE

BCS 700 BLITZ serie 06 ACTION ★

AVVIAMENTO ELETTRICO
(720-730)

ELECTRIC STARTER — DÉMARRAGE ELECTRIQUE

ARRANQUE ELECTRICO — ELEKTROSTART

DALLA MACCHINA
FROM THE MACHINE
DE LA MACHINE
DE LA MAQUINA
AB DER MASCHINE
★N.

AGGIORNAMENTO
REVISION
MISE A JOUR
APLAZAMIENTO
ANPASSUNG

L01 — Rev. 1

11/2006

2ENNE

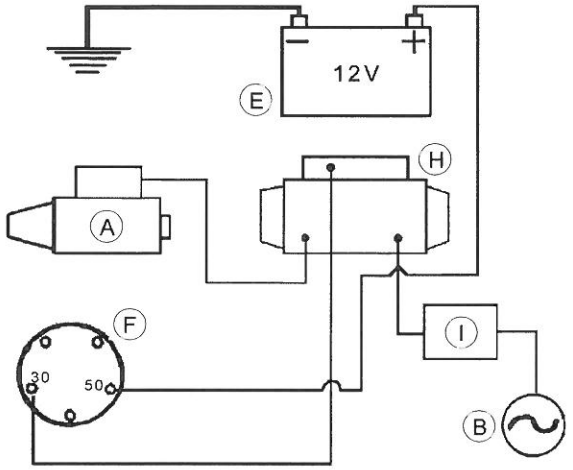

HONDA

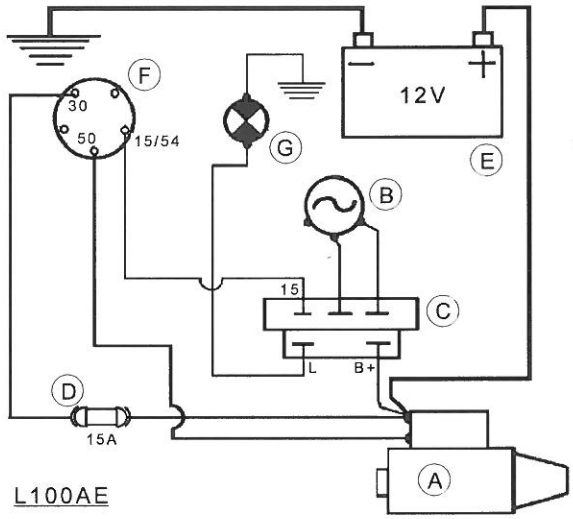

L100AE

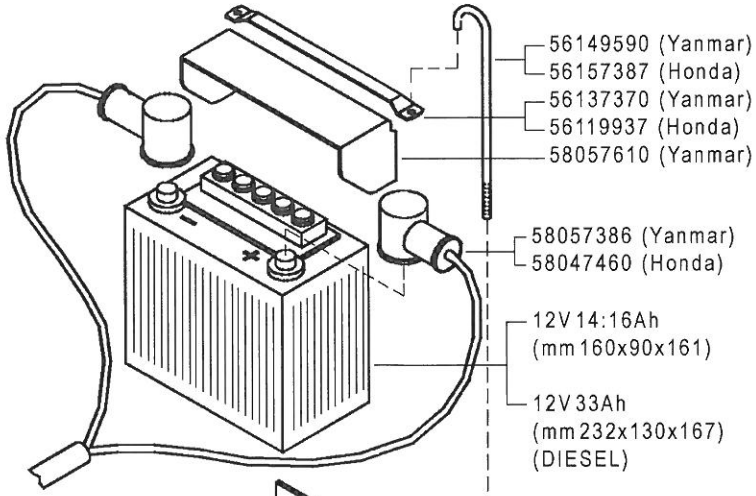

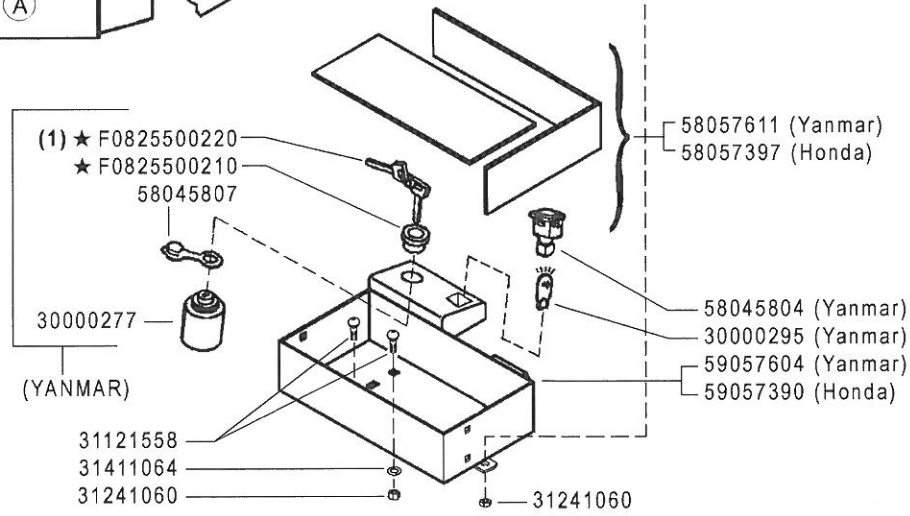

A	B	C	D
MOTORINO D'AVVIAMENTO STARTER DÉMARREUR MOT. DE ARRANQUE ANLASSMOTOR	GENERATORE GENERATOR GÉNÉRATEUR GENERADOR GENERATOR	REGOLATORE REGULATOR RÉGULATEUR REGULADOR REGLER	FUSIBILI FUSES FUSIBLES FUSIBLES SCHMELZSICHERUNGEN

E	F	G	H	I
BATTERIA BATTERY BATTERIE BATERIA BATTERIE	INTERRUTTORE SWITCH INTERRUPTEUR INTERRUPTOR SCHALTER	SPIA CARICA BATTERIA BATTERY LONG WARN. LIGHT TEMOIN CHARG. BATTERIE LUZ CARGA BATERIA BATTERIELADUNG KTRL. LAMPE	SOLENOIDE SOLENOID SOLÉNOÏDE SOLENOIDE SOLENOID	DIODO DIODE DIODE DIODO DIODE

(1) sostituisce **30000276**

BCS 700 ACTION

AVVIAMENTO ELETTRICO
(720-730)

ELECTRIC STARTER

ARRANQUE ELECTRICO

DÉMARRAGE ELECTRIQUE

ELEKTROSTART

DALLA MACCHINA
FROM THE MACHINE
DE LA MACHINE
DE LA MAQUINA
AB DER MASCHINE

★N.

AGGIORNAMENTO
REVISION
MISE A JOUR
APLAZAMIENTO
ANPASSUNG

L01 Rev. 2

01/2007

2ENNE

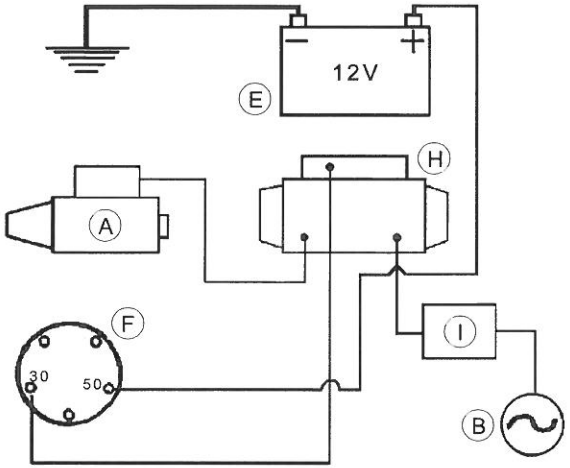

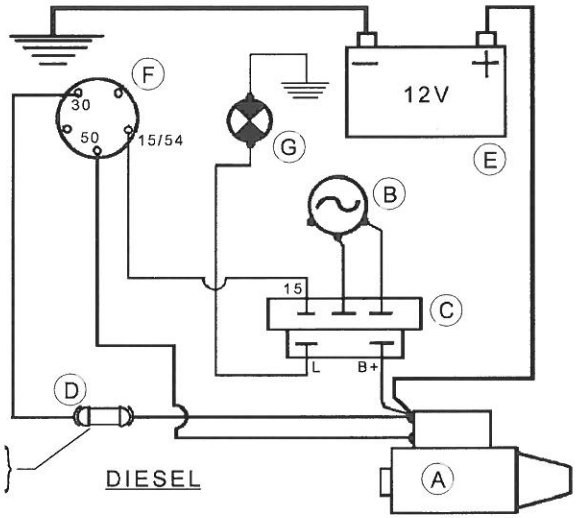

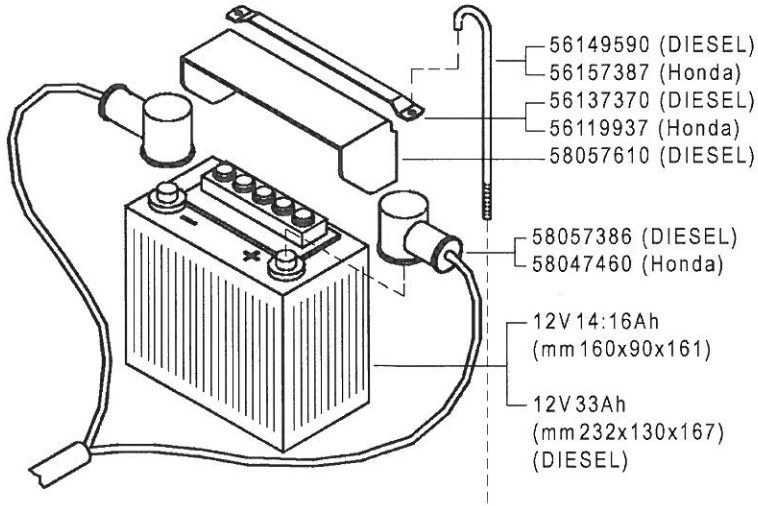

A	B	C	D
MOTORINO D'AVVIAMENTO STARTER DÉMARREUR MOT. DE ARRANQUE ANLASSMOTOR	GENERATORE GENERATOR GÉNÉRATEUR GENERADOR GENERATOR	REGOLATORE REGULATOR RÉGULATEUR REGULADOR REGLER	FUSIBILI FUSES FUSIBLES FUSIBLES SCHMELZSICHERUNGEN

E	F	G	H	I
BATTERIA BATTERY BATTERIE BATERIA BATTERIE	INTERRUTTORE SWITCH INTERRUPTEUR INTERRUPTOR SCHALTER	SPIA CARICA BATTERIA BATTERY LONG WARN. LIGHT TEMOIN CHARG. BATTERIE LUZ CARGA BATERIA BATTERIELADUNG KTRL. LAMPE	SOLENOIDE SOLENOID SOLÉNOÏDE SOLENOIDE SOLENOID	DIODO DIODE DIODE DIODO DIODE

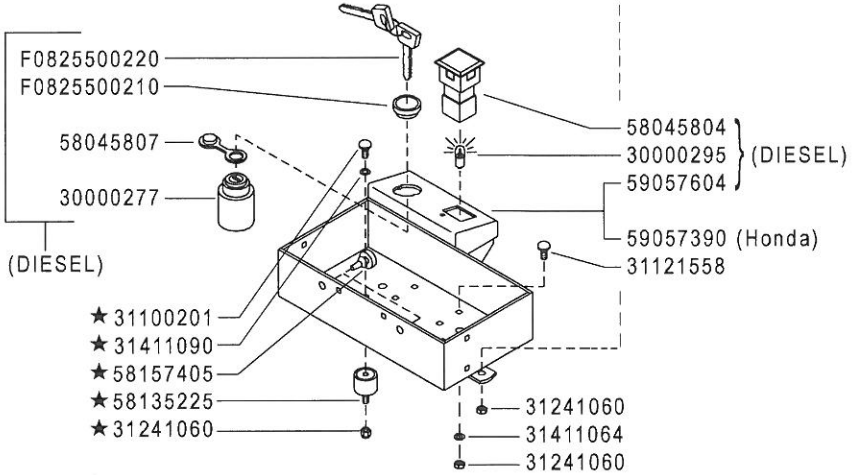

BCS 700 ACTION

AVVIAMENTO ELETTRICO
(720-730-740 ★)

ELECTRIC STARTER — DÉMARRAGE ELECTRIQUE

ARRANQUE ELECTRICO — ELEKTROSTART

DALLA MACCHINA
FROM THE MACHINE
DE LA MACHINE
DE LA MAQUINA
AB DER MASCHINE

★N.

(720) 823723

(730-740) 823957

L01 — Rev. 3

01/2008

2ENNE

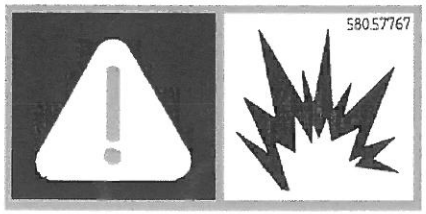

580.57767

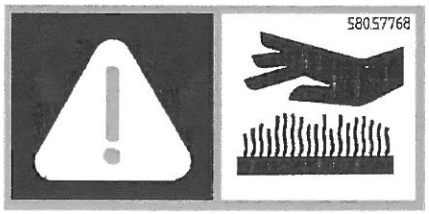

580.57768

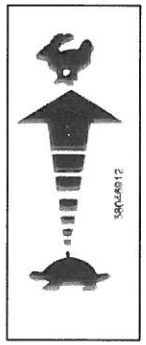

580.46912

580.57688

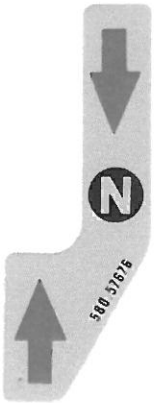

580.57676

580.57678

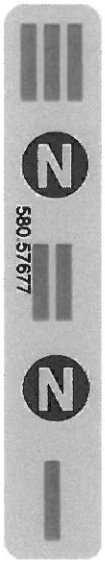

580.57677

580.57772

580.57770

BCS	700 BLITZ serie 06	**ADESIVE**	DALLA MACCHINA FROM THE MACHINE DE LA MACHINE DE LA MAQUINA AB DER MASCHINE		M01	Rev. 0
		STICKERS / AUTOCOLLANTS		730 blz (749283)		
		ADHESIVOS / AUFKLEBES		720 blz (750162)		
			N.	710 blz (749243)	01/2006	

2ENNE

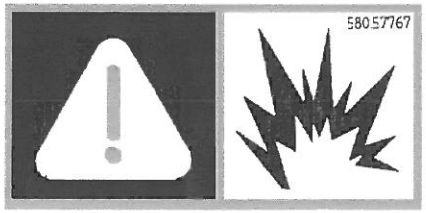

58057767

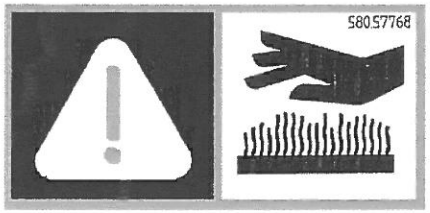

58057768

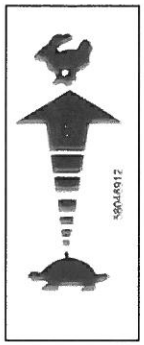

58046912

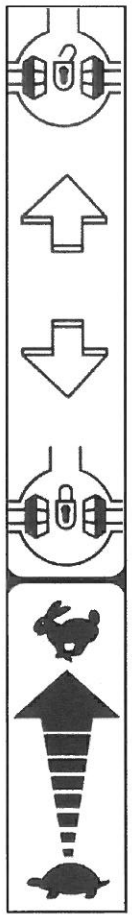

58057688

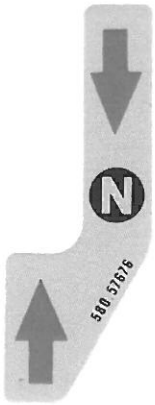

58057676

58057678

58057677

58057772

58057770

BCS 700 BLITZ serie 06 ACTION ★

ADESIVE

STICKERS | AUTOCOLLANTS

ADHESIVOS | AUFKLEBES

DALLA MACCHINA
FROM THE MACHINE
DE LA MACHINE
DE LA MAQUINA
AB DER MASCHINE

★N.

AGGIORNAMENTO
REVISION
MISE A JOUR
APLAZAMIENTO
ANPASSUNG

M01 | Rev. 1

11/2006

2ENNE

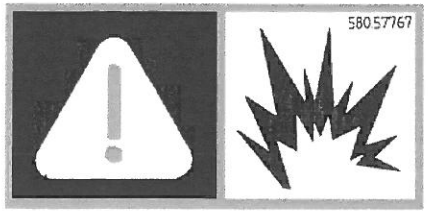

58057767

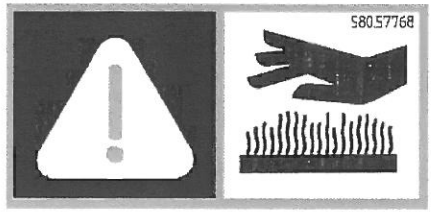

58057768

58057770

58057772

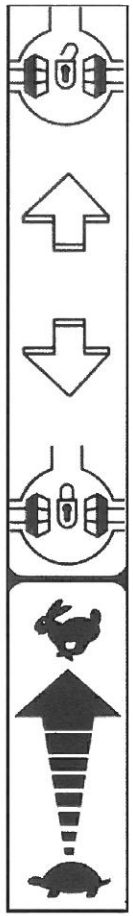

58057688

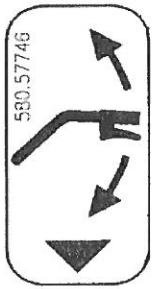

58057746 ★

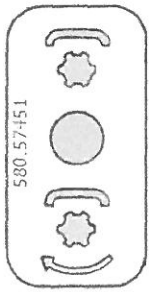

58057451 ★

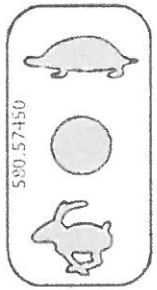

58057450 ★

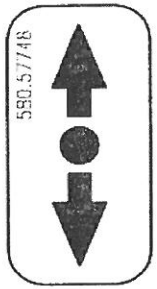

58057748 ★

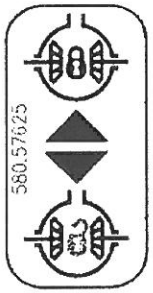

58057625 ★

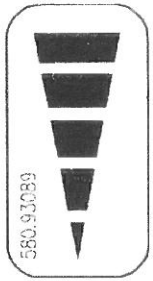

58093089 ★

58057676

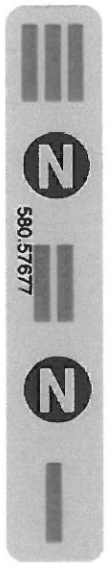

58057677

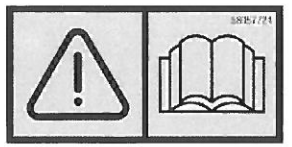

58057724 ★

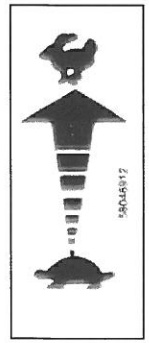

58046912

58057678

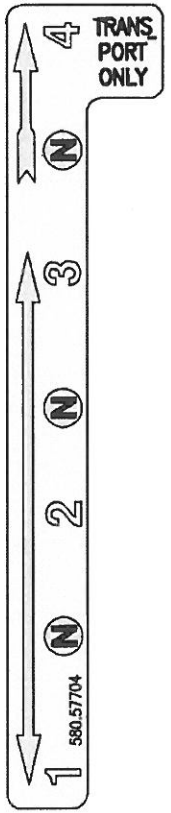

58057704 ★

BCS 700 ACTION	**ADESIVE** STICKERS ADHESIVOS AUTOCOLLANTS AUFKLEBES	DALLA MACCHINA FROM THE MACHINE DE LA MACHINE DE LA MAQUINA AB DER MASCHINE ★N.	AGGIORNAMENTO REVISION MISE A JOUR APLAZAMIENTO ANPASSUNG	M01 01/2008	Rev. 2	2ENNE

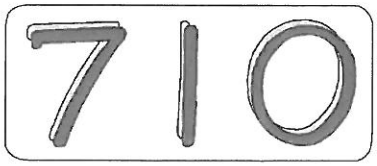

580.57638

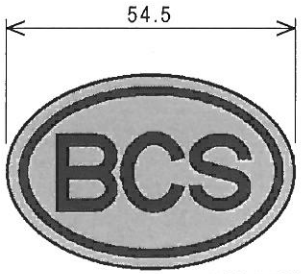

580.57643

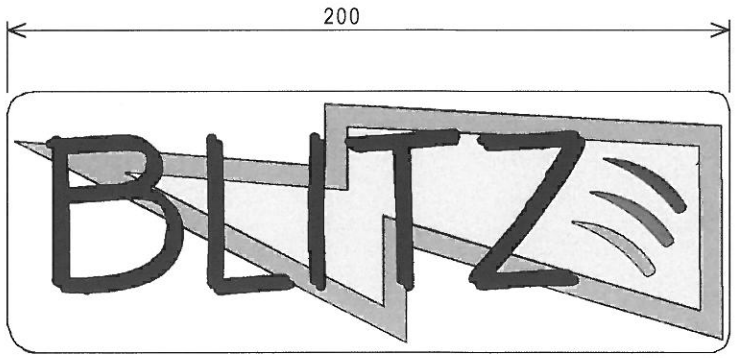

580.57637

580.57639

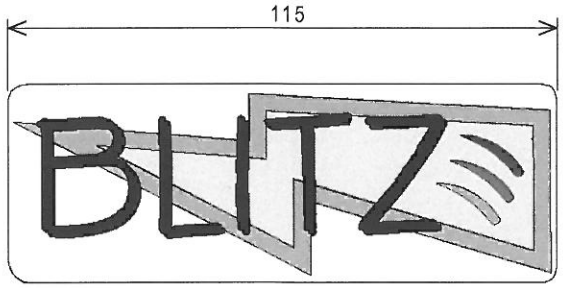

580.57641

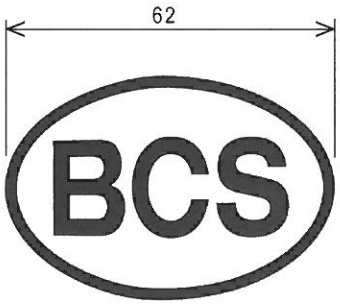

530.48656

580.57640

580.57759

BCS	700 BLITZ serie 06	**ADESIVE** STICKERS / ADHESIVOS / AUTOCOLLANTS / AUFKLEBES	DALLA MACCHINA FROM THE MACHINE DE LA MACHINE DE LA MAQUINA AB DER MASCHINE N.	**730 blz (749283)** **720 blz (750162)** **710 blz (749243)**	**M02**	Rev. 0
					01/2006	

2ENNE

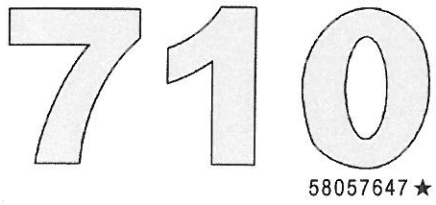

58057647★

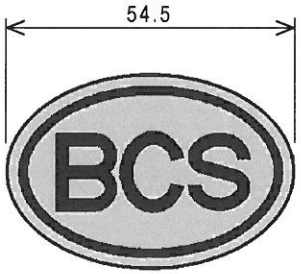

58057643

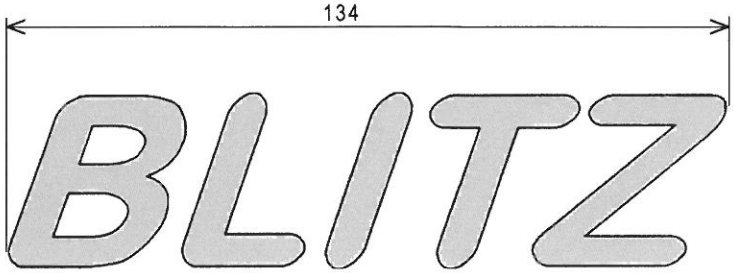

58057673★

58057648★

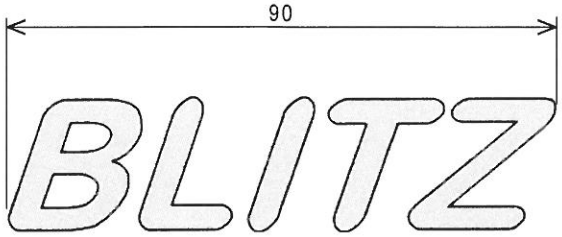

58057674★

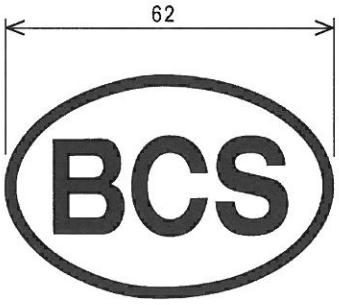

53048656

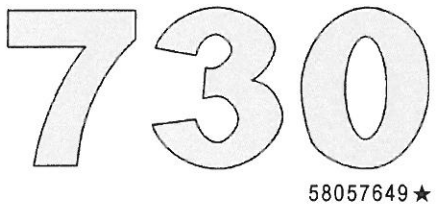

58057649★

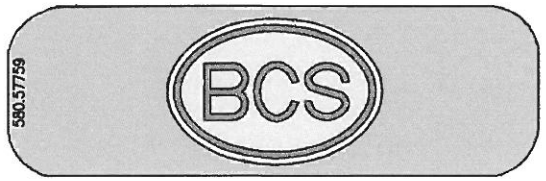

58057759

BCS	700 BLITZ serie 06	**ADESIVE** STICKERS ADHESIVOS AUTOCOLLANTS AUFKLEBES	DALLA MACCHINA FROM THE MACHINE DE LA MACHINE DE LA MAQUINA AB DER MASCHINE ★N.	AGGIORNAMENTO REVISION MISE A JOUR APLAZAMIENTO ANPASSUNG	M02 07/2006	Rev. 1

2ENNE

710

58057647

720

58057648

730

58057649

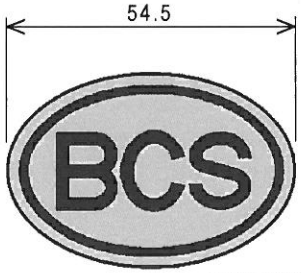

58057643

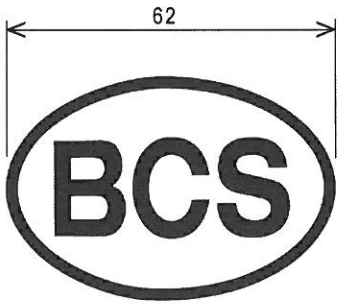

53048656

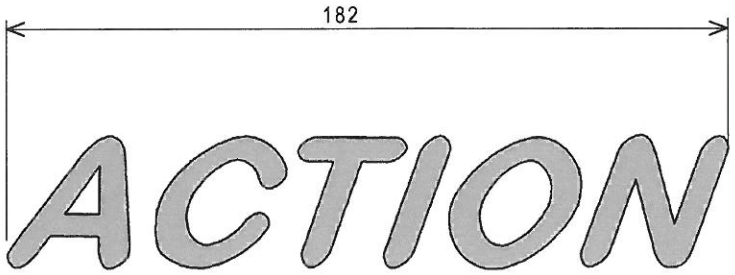

58057673

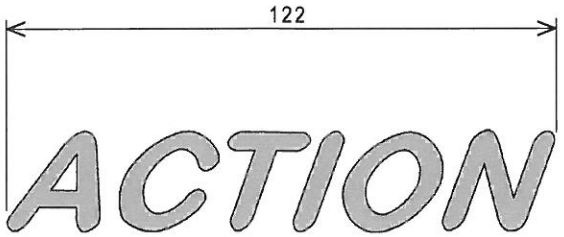

58057674

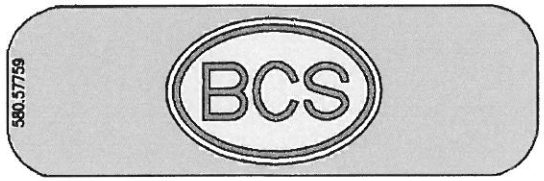

58057759

BCS

700 BLITZ serie 06 ACTION ★

ADESIVE

STICKERS — AUTOCOLLANTS

ADHESIVOS — AUFKLEBES

DALLA MACCHINA
FROM THE MACHINE
DE LA MACHINE
DE LA MAQUINA
AB DER MASCHINE

★N.

AGGIORNAMENTO
REVISION
MISE A JOUR
APLAZAMIENTO
ANPASSUNG

M02 Rev. 2

11/2006

2ENNE

710

58057647

720

58057648

730

58057649

740

58057668 ★

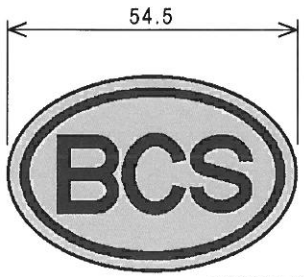

58057643

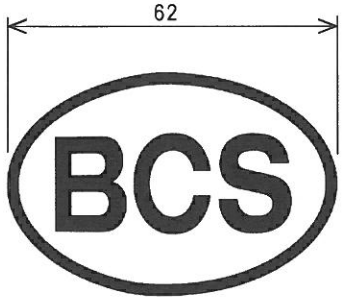

53048656

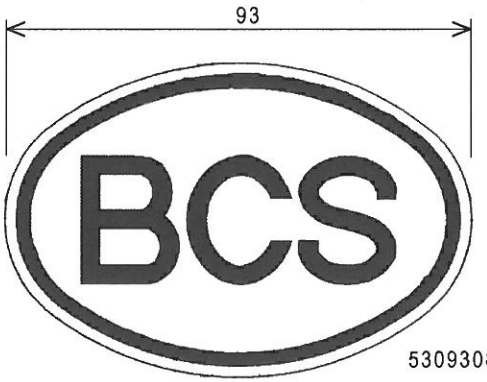

53093088 ★

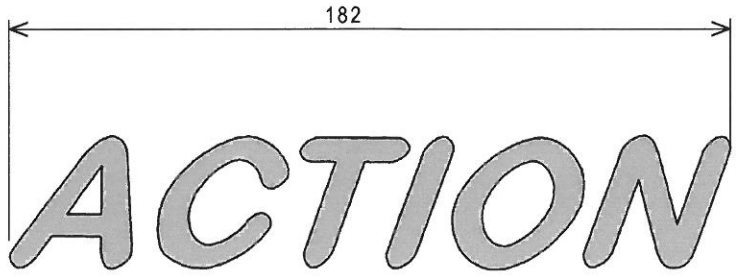

58057673

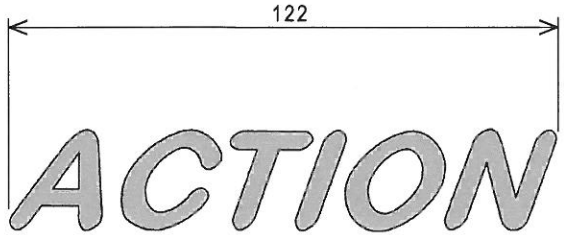

58057674

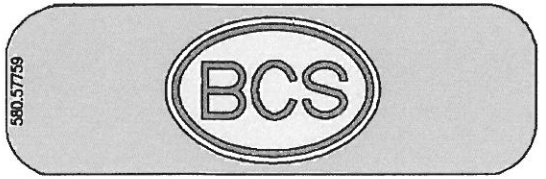

58057759

BCS	700 ACTION	**ADESIVE** STICKERS / ADHESIVOS / AUTOCOLLANTS / AUFKLEBES	DALLA MACCHINA FROM THE MACHINE DE LA MACHINE DE LA MAQUINA AB DER MASCHINE ★N.	AGGIORNAMENTO REVISION MISE A JOUR APLAZAMIENTO ANPASSUNG	M02 01/2008	Rev. 3

2ENNE